› INCORPORATING **RODA**

ANDAX

Assemblage automatique de croisillons
(croisillons en carton ondulé)

SOLEMA

LAMES LONGITUDINALES

Les lames longitudinales doivent être alimentées verticalement dans les canaux de guidage à l'aide du convoyeur d'entrée. La machine standard est équipée de 6 canaux de guidage. L'alimentation des canaux peut être effectuée manuellement ou à l'aide du margeur automatique DUPLEX (Option).

LAMES TRANSVERSALES

La marge des lames transversales est située au dessus de la station d'assemblage au centre de la machine. Les lames sont chargées sur une bande d'accumulation et elles sont maintenues dans une position parfaitement perpendiculaire par rapport aux lames longitudinales grâce à une plaque d'aspiration.

Margeur automatique DUPLEX (option)

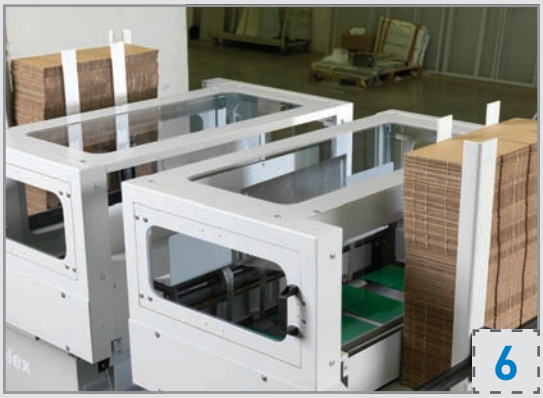

Charge automatiquement les lames longitudinales dans les canaux. Chaque margeur peut être placé aussi bien à droite qu'à gauche de la machine. Chaque margeur peut alimenter 3 canaux maximum.

Sortie COLLAPSER (option)

Après assemblage, les croisillons peuvent être repliés, comptés et mis en paquets automatiquement prêts à être ficelés, sur la table de réception grâce à la sortie COLLAPSER (option).

ANDAX est une machine robuste et polyvalente pour l'assemblage automatique de croisillons pour tout type de carton ondulé, de la cannelure E à la double-double en passant par la micro-cannelure, avec autant de résultats en terme de productivité que de fiabilité.

La machine construite par SOLEMA intègre le meilleur de la technologie et de l'expérience acquises par RODA au cours de leurs 70 années d'activité, dans la construction de machines fiables et durables pour la coupe de carton et l'assemblage de partitions.

Le faible encombrement au sol de la machine ANDAX permet son installation dans un espace réduit.

Tous les paramètres de production sont programmables, la machine est entièrement supervisée par écran tactile, les réglages des travaux répétitifs sont mémorisés, ce qui permet de changer de production très facilement et réduire les temps de calage.

La vitesse max de production est de 50 croisillons/minute (peut varier selon la taille des croisillons). La machine est livrée avec une configuration standard de 6 canaux longitudinaux et la possibilité d'insérer jusqu'à 24 lames transversales.

Afin d'optimiser la productivité et la vitesse de production, la machine peut recevoir en option:

- Un Margeur automatique **Duplex**: pour le chargement automatique des lames longitudinales (jusqu'à 6 canaux chargés automatiquement)
- Une sortie Type **Collapser**: pliage, comptage et mise en paquets automatique des croisillons assemblés sur la table de réception

ASSEMBLAGE

Une fois les lames longitudinales en position, les lames transversales sont poussées par un vérin et pincées entre deux rouleaux à haute vitesse pour un assemblage précis dans les lames longitudinales.

ÉCRAN TACTILE / PUPITRE ÉLECTRIQUE

La machine est entièrement supervisée par un écran tactile installé sur le pupitre électrique. Tous les paramètres de production sont programmables et les travaux répétitifs sont mémorisés.

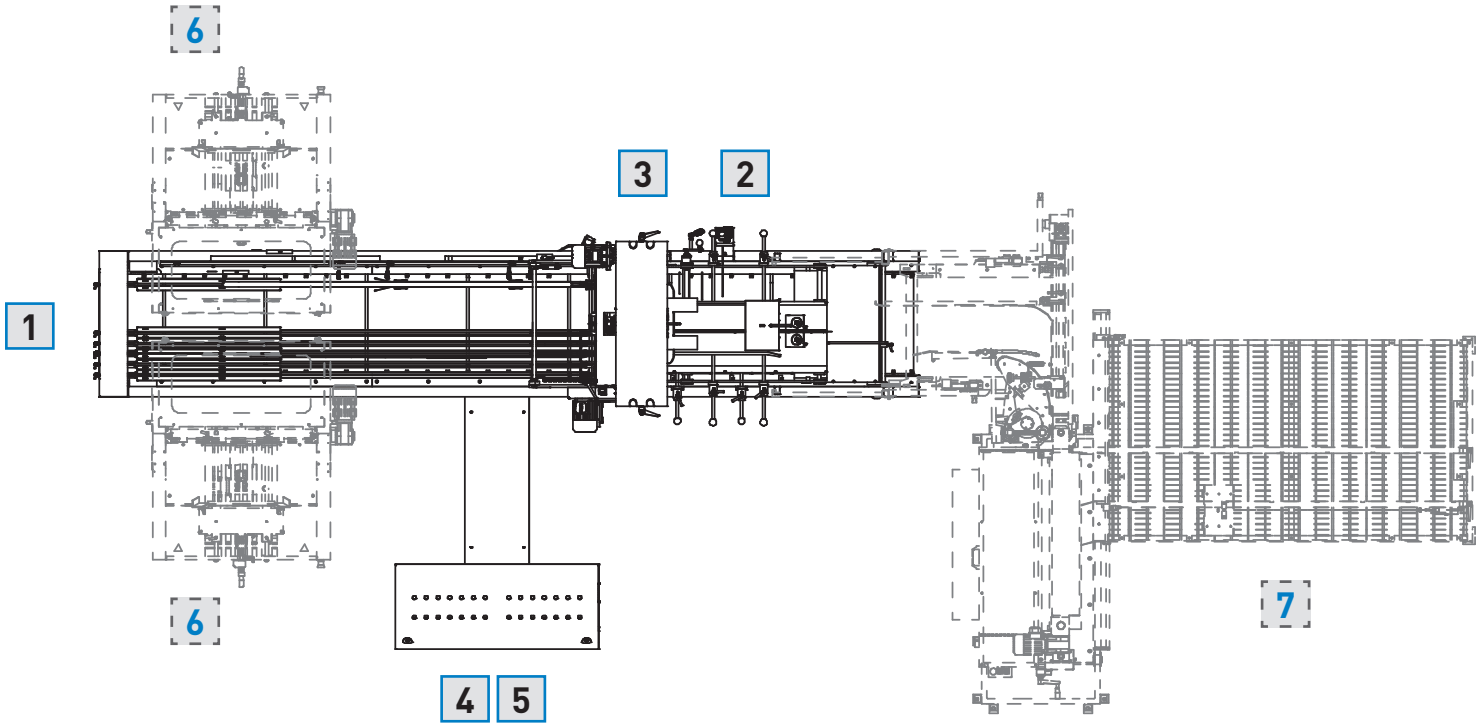

SOLEMA

Disegni, specifiche e misure sono soggetti a modifica senza preavviso. Design, specification and measurements are subject to change without notice.

ANDAX

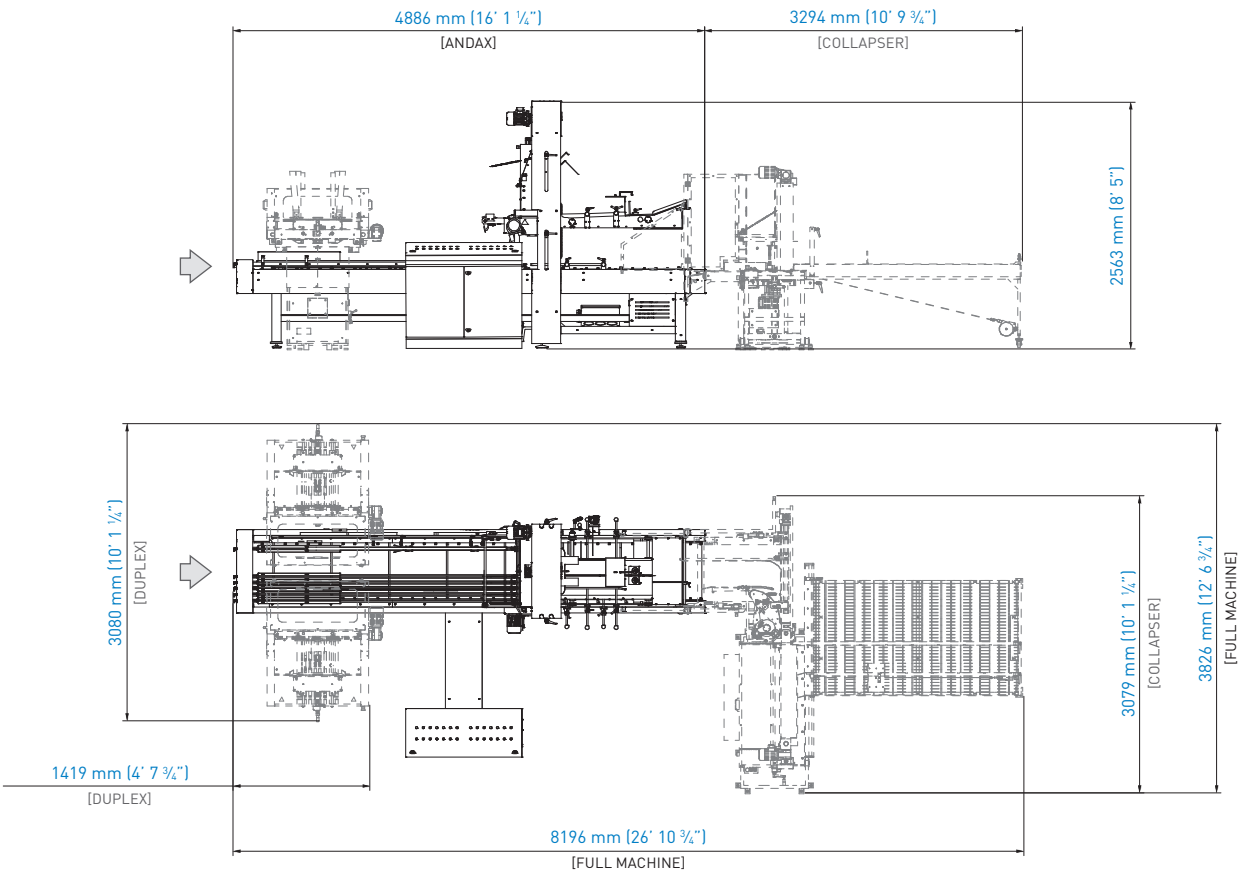

- poids total avec options: environ 3370 kg (7,430 lb)

SPÉCIFICATIONS TECHNIQUES

PRODUITS
- cannelures E — BC, min. 1.6 mm (8/128")

VITESSE MACHINE
- max. 50 croisillons/minute

VITESSE CONVOYEUR PRINCIPAL
- min. 5,4 m/minute (17 ft/minute) — max. 32,5 m/minute (106 ft/minute)

NOMBRE DE CANAUX LONGITUDINAUX
- version avec margeur DUPLEX: 6
- version en marge manuelle: 8

INSERTION DES LAMES TRANSVERSALES
- version standard: 24

LONGUEUR DES LAMES LONGITUDINALES (A)
- version avec margeur DUPLEX: max. 850 mm (33 7/16")
- version en marge manuelle: max. 1150 mm (45 9/32")

LONGUEUR DES LAMES TRANSVERSALES (B)
- max. 540 mm (21 17/74")

HAUTEUR DES CROISILLONS (C)
- min. 50 mm (1 31/32") — max. 400 mm (15 ¾")

DIMENSIONS DES CELLULES (D — E)
- (D) min. 35 mm (1 3/8")
- (E) min. 15 mm (19/32")

TABLE DE RÉCEPTION COLLAPSER
- longueur max. croisillon plié 1150 mm (45 9/32")

ALIMENTATION ÉLECTRIQUE
- alimentation: 3 × 400 V PE 50 Hz
- tension: 24 V DC

ALIMENTATION PNEUMATIQUE
- pression: 6 bar

OPTIONS
- Margeur DUPLEX
- Sortie COLLAPSER

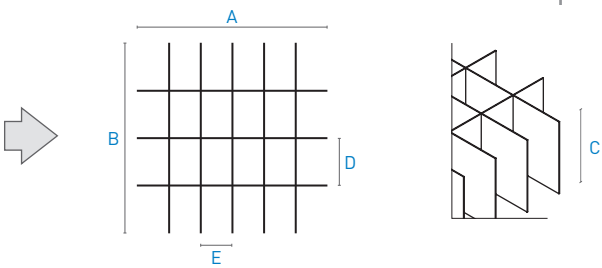

› LES PERFORMANCES DEPENDENT DE LA TAILLE ET DE LA QUALITÉ DES PRODUITS ET DES CONDITIONS ENVIRONNEMENTALES

SOLEMA
Via Carducci, 18 — 24066 Pedrengo — Bergamo • Italy
Tel. +39 035 654111 • Fax +39 035 654112
e-mail: info@solema-boards.com • web: www.solema-boards.com

Agent Exclusif:
SMG Systems
F-77870 Vulaines sur Seine
T: +33 (0) 1 64 23 69 88
info@smg-systems.fr
www.smg-packaging.com