SOLEMA

Adagiatore Raddrizzatore

Up-Right / Lay-Down Unit

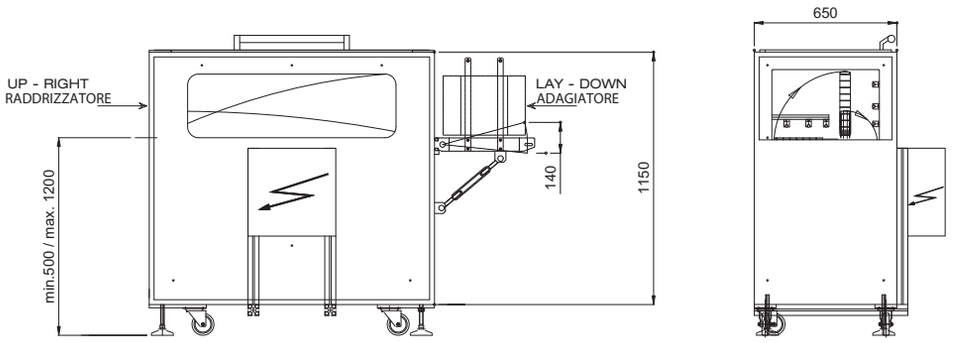

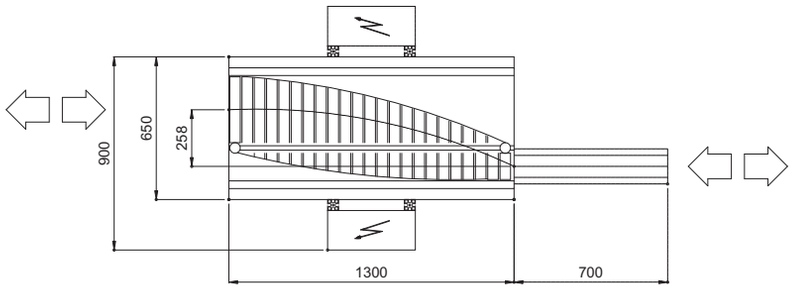

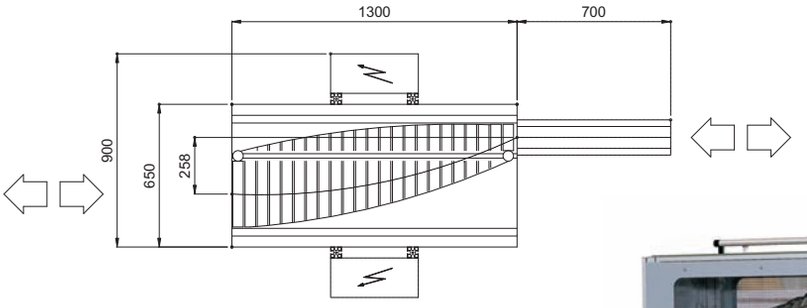

ADAGIATORE - RADDRIZZATORE

Technical details

Size of the products: *(lenght x width)*	**min. 150 mm x 100 mm (6” x 4”)** **max. 520 mm x 320 mm (20 ½” x 12 ½ ")**
Size of the products (MAXI VERSION): *(lenght x width)*	**min. 150 mm x 100 mm (6” x 4”)** **max. 520 mm x 420 mm (20 ½” x 16 ½ ")**
Thickness of the products:	**min. 5 mm (1/5") max. 80 mm (3 1/8")**
Power supply:	**approx. 0,37 kw**
Weight of the machine:	**approx. 300 kg.**

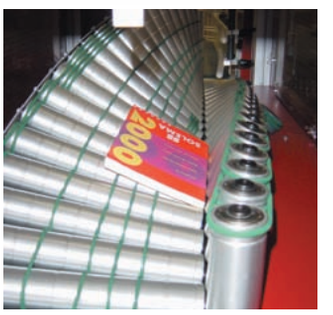

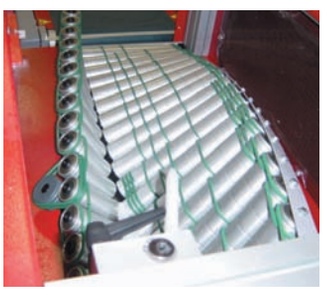

CE Disegni, specifiche e misure sono soggette a modifica senza preavviso. Design, specification and measurements are subject to change without notice

SOLEMA: Via Carducci 18 • 24066 Pedrengo - BG - Italy • Telefono +39 • 035 • 654111 • Telefax +39 • 035 • 654112
Cod.Fisc. / P.IVA: 01378420168 • C.C.I.A.A di BG R.E.A. n° 200430 - Registro Imprese n° 01378420168
E-mail: info@solema.it • web: www.solema.it