JUMPI

Impression sur tranche de livre

JUMPI est la toute nouvelle machine **SOLEMA**, créée pour combiner la technologie de la tampographie avec notre savoir faire dans la manipulation des produits.
Avec cette machine vous pouvez imprimer la tranche d'un libre ou d'un magazine, avec le motif et couleurs de votre choix.
Les livres entrent dans la machine avec côté barbe en haut. Ils s'arrêtent sous la station d'impression où ils sont pressés de façon à rendre la tranche la plus compacte et plate que possible.

La machine est équipée d'une double station de tampographie de façon à pouvoir appliquer 2 couleurs différentes en un seul passage ou doubler la vitesse de production pour les graphiques monochromes.
JUMPI peut être intégré dans votre ligne de production ou installé de façon indépendante entre un chargeur et un empileur.

Aviez –vous déjà pensé à communiquer sur la tranche des libres?

SOLEMA

CE Disegni, specifiche e misure sono soggetti a modifica senza preavviso. Design, specification and measurements are subject to change without notice.

JUMPI

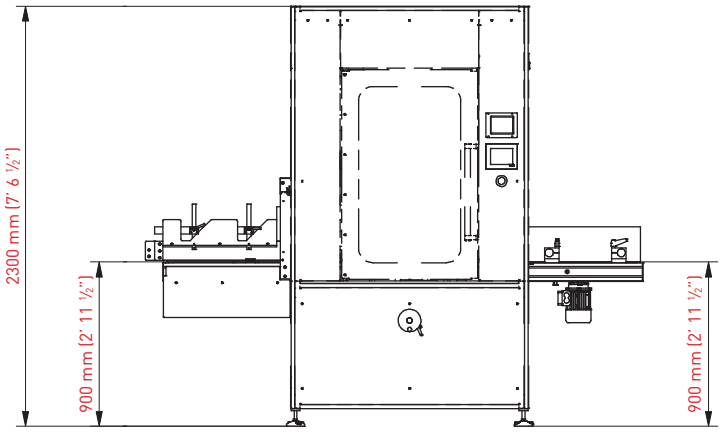

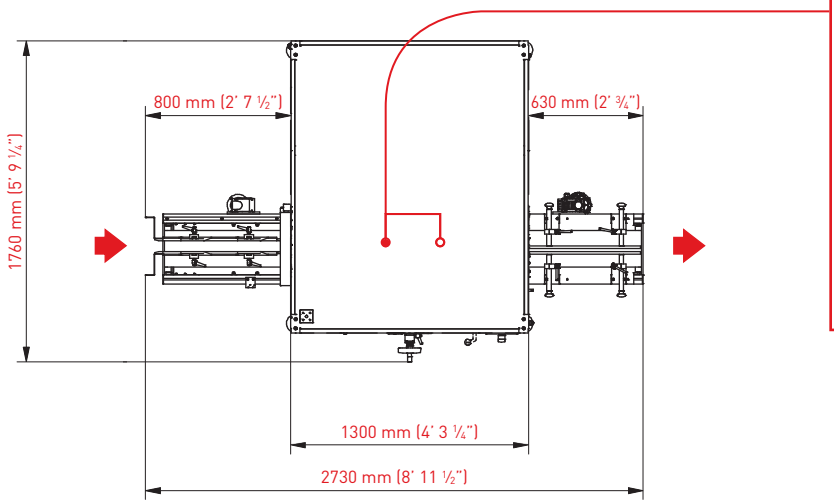

station de tampographie

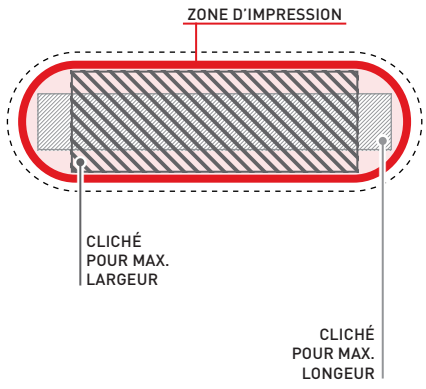

- poids total environ 3500 kg (7716 lb)

DONNÉES TECHNIQUES

PRODUITS APPROPRIÉS

- livres à couvertures souples SC
- blocs à emboiter, ou dos carré BB-SB
- blocs devant être arrondis, dos ronds BB-RB
- livres à couverture cartonnée à dos droit SB-HC
  pas d'impression sur l'épaisseur totale
- livres à couverture cartonnée à dos arrondi RB-HC
  pas d'impression sur l'épaisseur totale

DIMENSION DES PRODUITS SC BB-SB BB-RB (A × B × C)

- min. 120 × 120 × 10 mm (4 ¾ × 4 ¾ × 13/32")
- max. 300 × 400 × 80 mm (11 13/16 × 15 ¾ × 3 5/32")

DIMENSION DES PRODUITS SB-HC RB-HC (A × B × C)

dimension du bloc sans la couverture

- min. 120 × 120 × 20 mm (4 ¾ × 4 ¾ × 25/32")
- max. 300 × 400 × 80 mm (11 13/16 × 15 ¾ × 3 5/32")

VITESSE DE PRODUCTION (impression monochrome)

- max. 75 livres/minute 4 livres tampographiés par cycle

SURFACE MAXIMALE D'IMPRESSION PAR STATION

- pour imprimer sur longueur max: 300 × 50 mm (11 13/16 × 1 15/16")
- pour imprimer sur largeur max: 250 × 80 mm (9 13/16 × 3 5/32")

ALIMENTATION ÉLECTRIQUE

- environ 8 kW — 3 × 400 V PNE 50 Hz

ALIMENTATION PNEUMATIQUE

- 3.6 m³/h — 6 bar

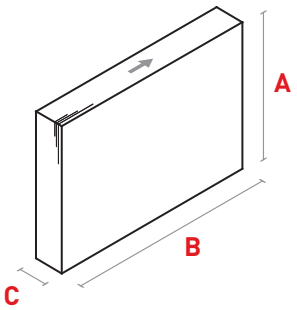

JumpiFRA_1.0.indd

SOLEMA
Via Carducci, 18 — 24066 Pedrengo — Bergamo • Italy
Tel. +39 035 654111 • Fax +39 035 654112
e-mail: info@solema-graphics.com • web: www.solema-graphics.com

Agent Exclusif:
SMG Systems
F-77870 Vulaines sur Seine
T: +33 (0) 1 64 23 69 88
info@smg-systems.fr
www.smg-systems.fr